הערות

1. סוג הבטון ב-40 , מתערובת מיוחדת מותאמת למבני מים לפי המפרט המיוחד.
2. הפלדה מצולעת מסוג פ-500 (⌀) לפי תיי 4466 חלק 3.
3. הרשתות המרותכות (⌀) לפי תיי 4466 חלק 4.
4. חפיפות הרשתות 60 ס"מ לפחות .חפיפות בין ברזלים 65d לפחות.
5. עובי כיסוי בטון 5 ס"מ.
6. כל השרוולים והצינורות העוברים דרך הקירות והתקרה יבוצעו לפי תכניות HV .

תכנית רצפה
(חתך 1-1)
1 : 100

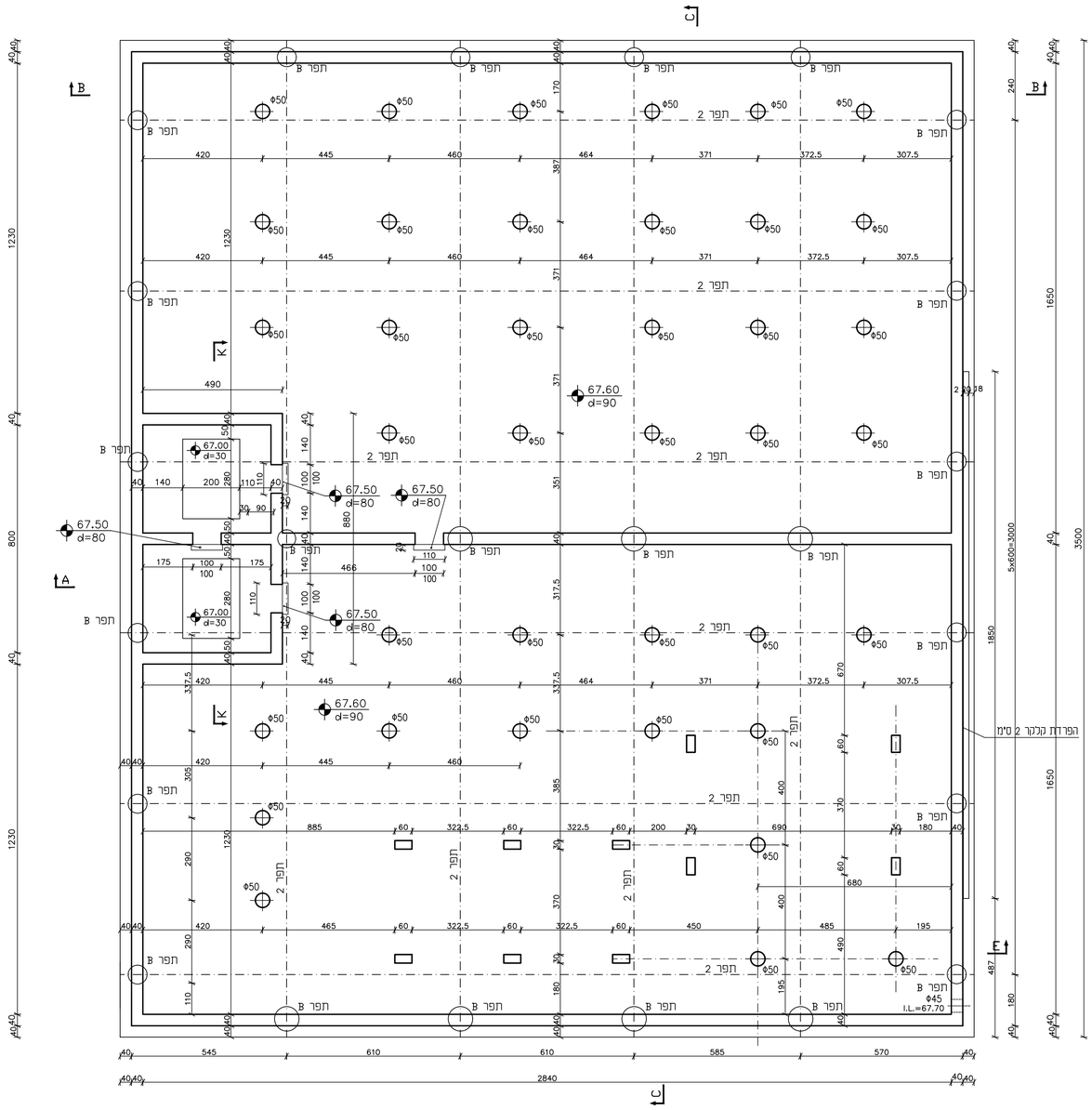

פרט תפר "D"
1 : 10

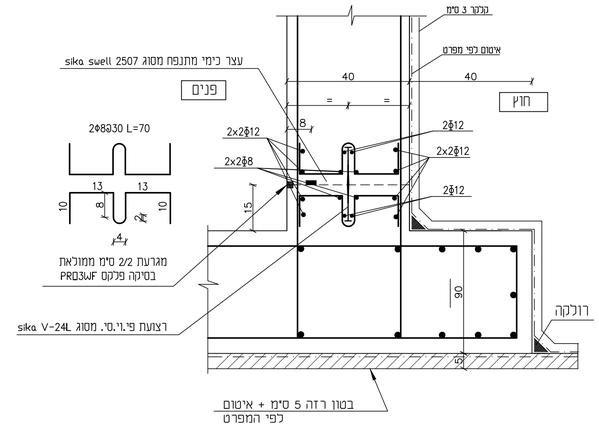

פרט תפר "C"
1 : 10

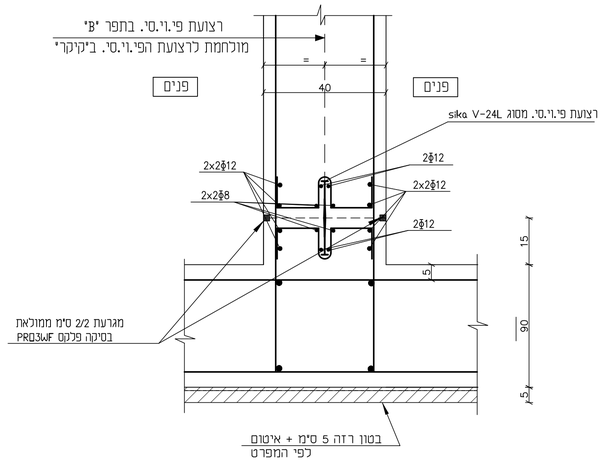

פרט זיון עמוד
1 : 25

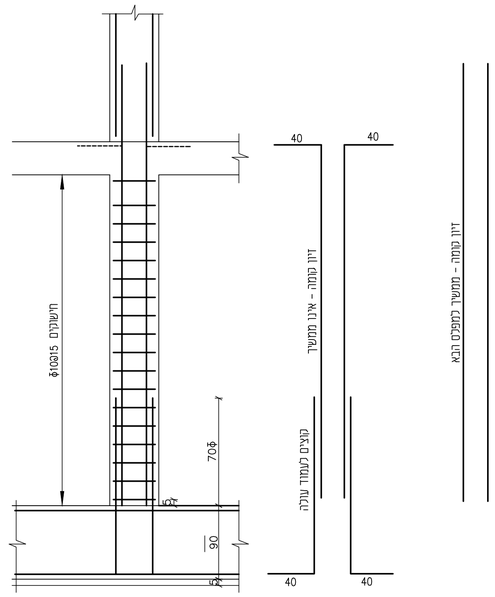

פרט תפר "E"
1 : 10

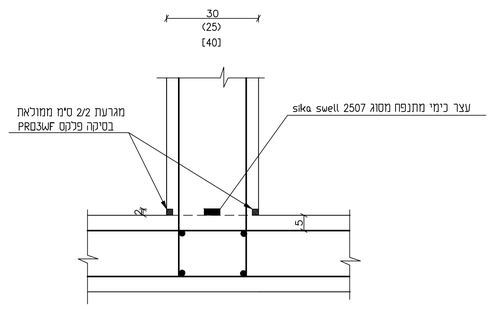

פרט תפר "B"
1 : 10

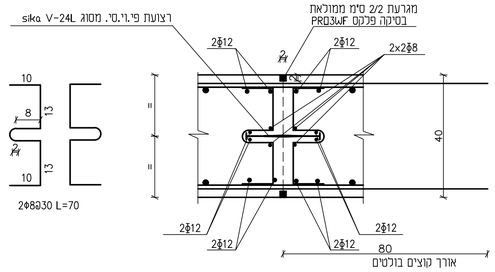

פרט תפר 2
1 : 10

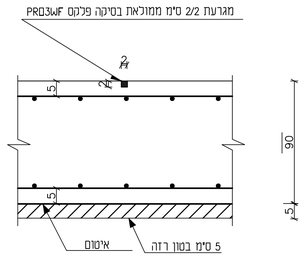

פרט עמוד עגול Φ50
1 : 25

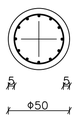

פרט עמוד 30/60
1 : 25

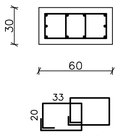

פרט עמוד 20/60
1 : 25

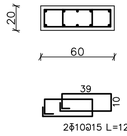

פרט עמוד 25/60
1 : 25

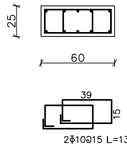

מס'	תאריך	תכנן	שרטט	בקר	אשר	תיאור השינויים
0	27.01.22	דוד	עמוס	דוד	דוד	למכרז
P2	05.10.21	דוד	עמוס	דוד	דוד	לעיון ולאישור
P1	29.07.20	דוד	עמוס	דוד	דוד	לעיון ולאישור
P0	24.03.20	ד.ש.	ע.נ.	ד.ש.	ד.ש.	לעיון ולאישור

לעיון ○ למכרז ● לביצוע ○ מהדורה/שינוי 0

פרויקט:
מט"ש קרית שמונה

שם התכנית:
בריכת ויסות
תכנית רצפה
(חתך 1-1)

לקוח:
מיהתנור
זורמים עד אליך

DHVMED
ENVIRONMENT.CONSULTING.ENGINEERING
רח' גד מנלה 1 ת.ד.8058 אזור התעשיה החדש נתניה 42504
טל. 09-8852312 פקס. 09-8853901 www.dhvmed.com

levels in : measures in: cm scale :1:100 1:10	drawing size A1	project number 1135
file number 1135-35-02-001	drawing number 1135-35-02-001	

דוד שחם – הנדסת מבנים
רח' החרושת 7 רמת-השרון 47279
טל' 03-5479122 , פקס' 03-5472792
E-MAIL: shahm505@netvision.net.il

© DHV MED Ltd.
This drawing may not be reproduced and or made public by print, photocopy, microfilm or any other means, without the prior written permission of DHV MED Ltd., and it may be not be used without such permission for any work other than the one for which it was made