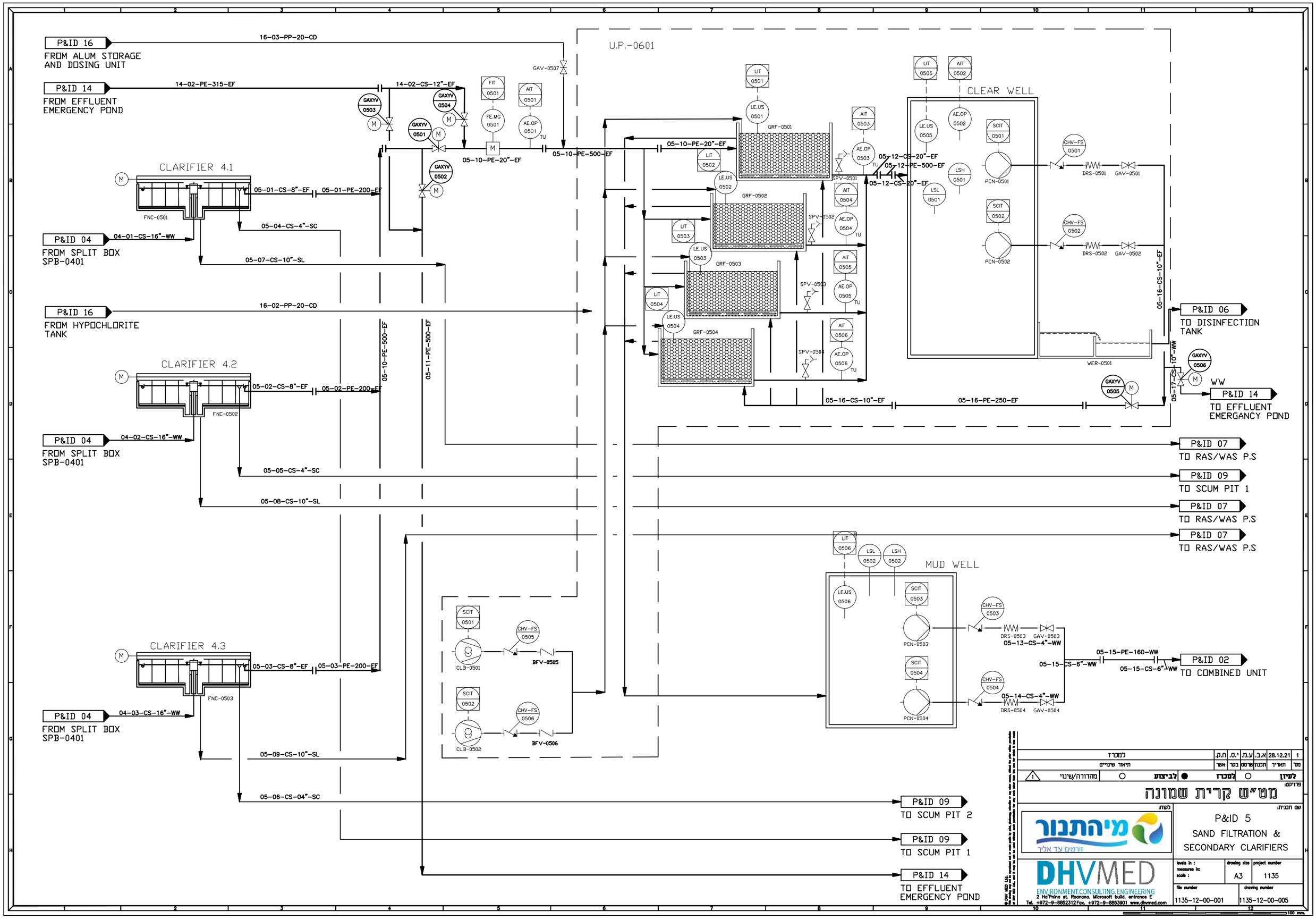

1	28.12.21	א.ב.	ע.מ.	י.ס.	ח.ק.	למכרז	
מס'	תאריך	תכנון	שרטט	בקר	אשר	תיאור שינויים	
1	מהדורה/שינוי	○	לביצוע	●	למכרז	○	לעיון

פרויקט:

מט"ש קרית שמונה

שם תכנית:

P&ID 5
SAND FILTRATION & SECONDARY CLARIFIERS

לקוח:

מיהתנור
זורמים עד אליך

DHVMED
ENVIRONMENT.CONSULTING.ENGINEERING
2 Ha'Pnina st. Raanana. Microsoft build. entrance E
Tel. +972-9-8852312 Fax. +972-9-8853901 www.dhvmed.com

levels in : measures in: scale :	drawing size	project number
	A3	1135
file number	drawing number	
1135-12-00-001	1135-12-00-005	